NADOLNIK
compact apartments

INWESTOR 61-012 Poznań Ul.Nadolnik 8
www.projektnadolnik.pl

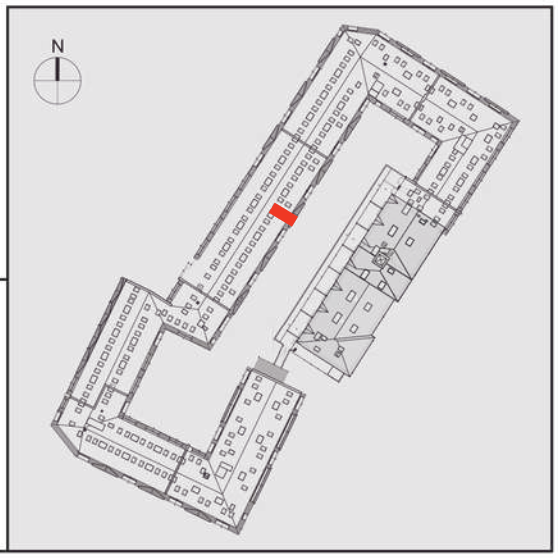

BUDYNEK AB
PIĘTRO 4
APARTAMENT AB/4/080
POWIERZCHNIA APARTAMENTU 47,39 M2
SKALA 1:100

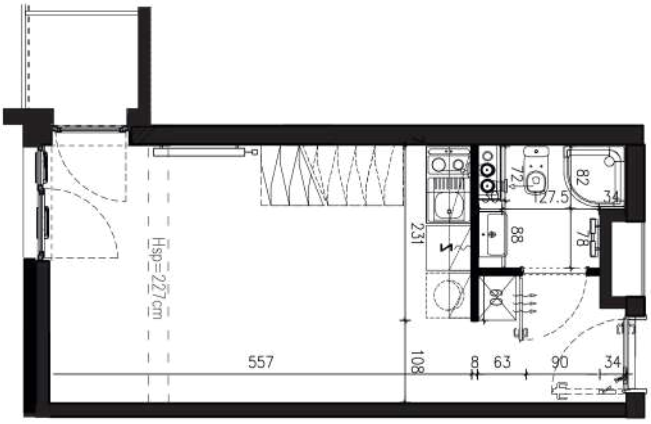

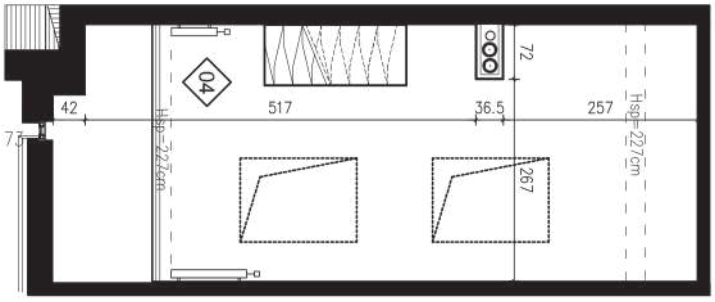

PROJEKTANT

RYZYNSKI ARCHITECTS

Podane na karcie wymiary oraz powierzchnie pomieszczeń mają charakter projektowy i mogą nieznacznie różnić się od wymiarów i powierzchni w wybudowanym budynku
Umeblowanie oraz zagospodarowanie terenu jest tylko wizualizacją i nie stanowi oferty handlowej. Ma jedynie charakter poglądowy, przybliżający wielkość apartamentu.